平成17年度　栃木県高等学校総合体育大会バスケットボール競技兼関東高校男子バスケットボール大会予選会
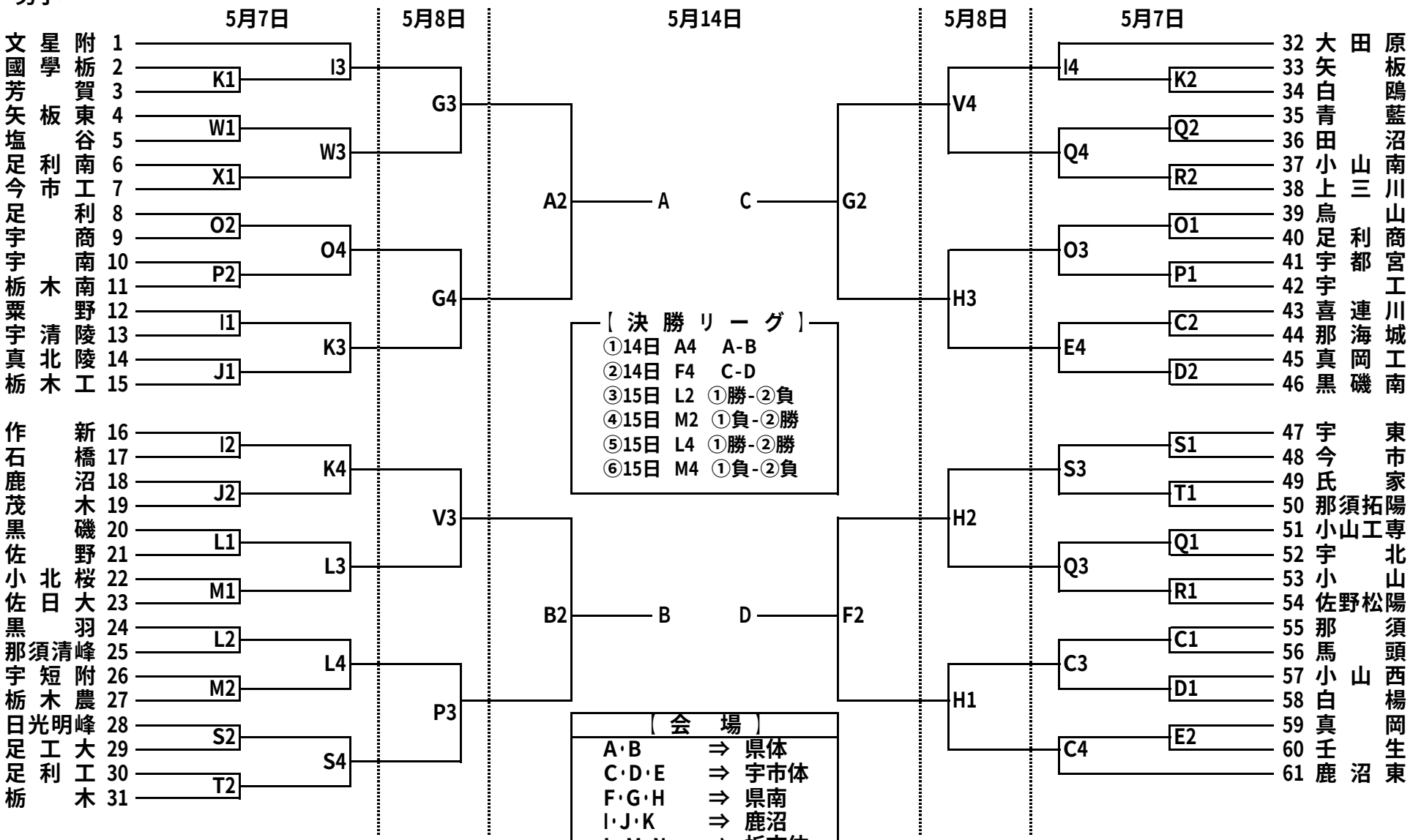
<男子>