平成22年度　全国高等学校総合体育大会バスケットボール選手権大会
兼　国民体育大会バスケットボール大会栃木県予選会

【男子】

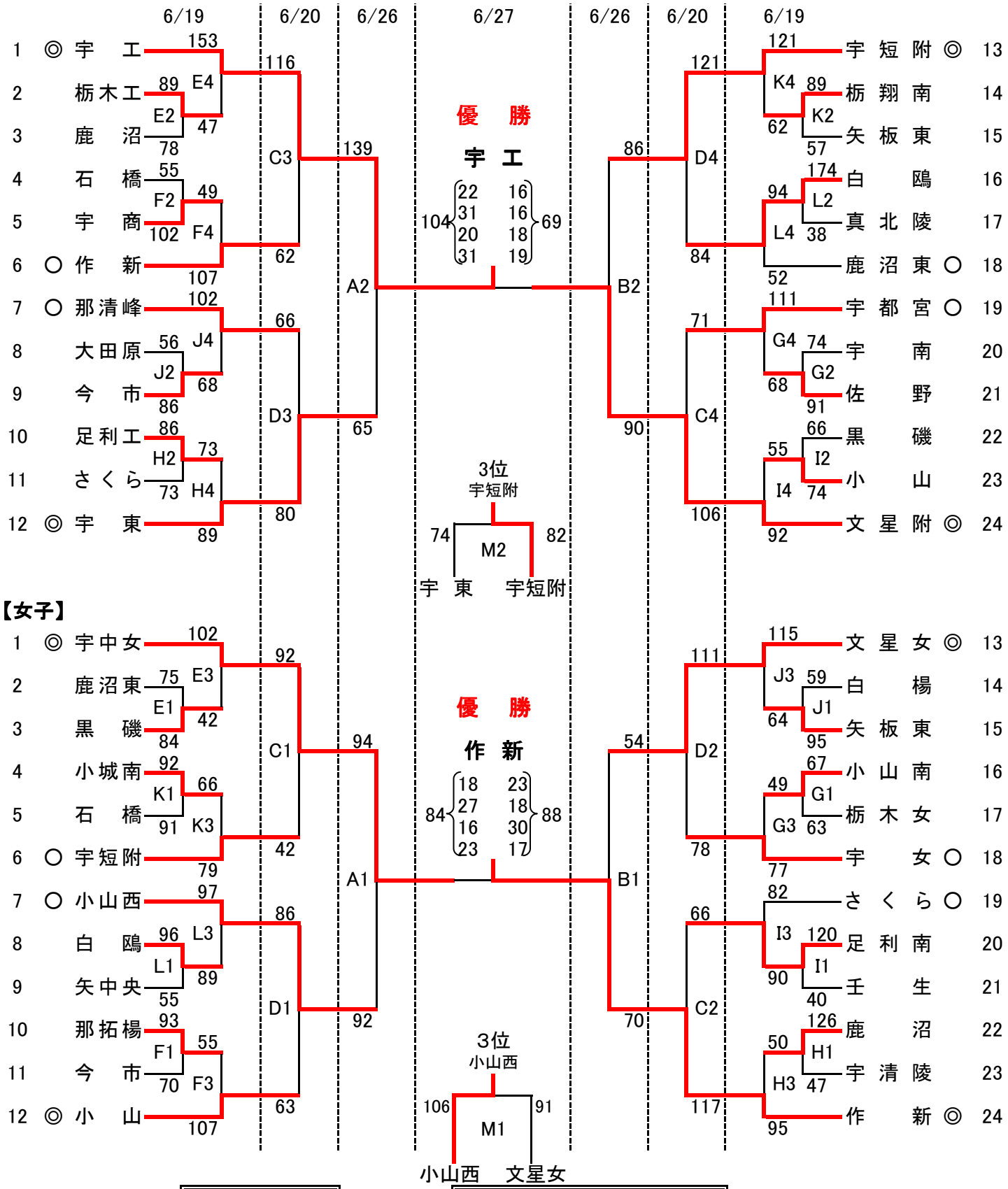

試合時間
1. 10:00～
2. 11:30～
3. 13:00～
4. 14:30～

会　場	
M	県体育館
A・B	鹿沼フォレストアリーナ
C・D	県北体育館
E・F・G	清原体育館
H・I	氏家体育館
J・K	矢板東高
L	小山西高