# 平成25年度 第69回栃木県高等学校バスケットボール新人大会
# 兼 関東高等学校新人バスケットボール大会県予選会

## 女子

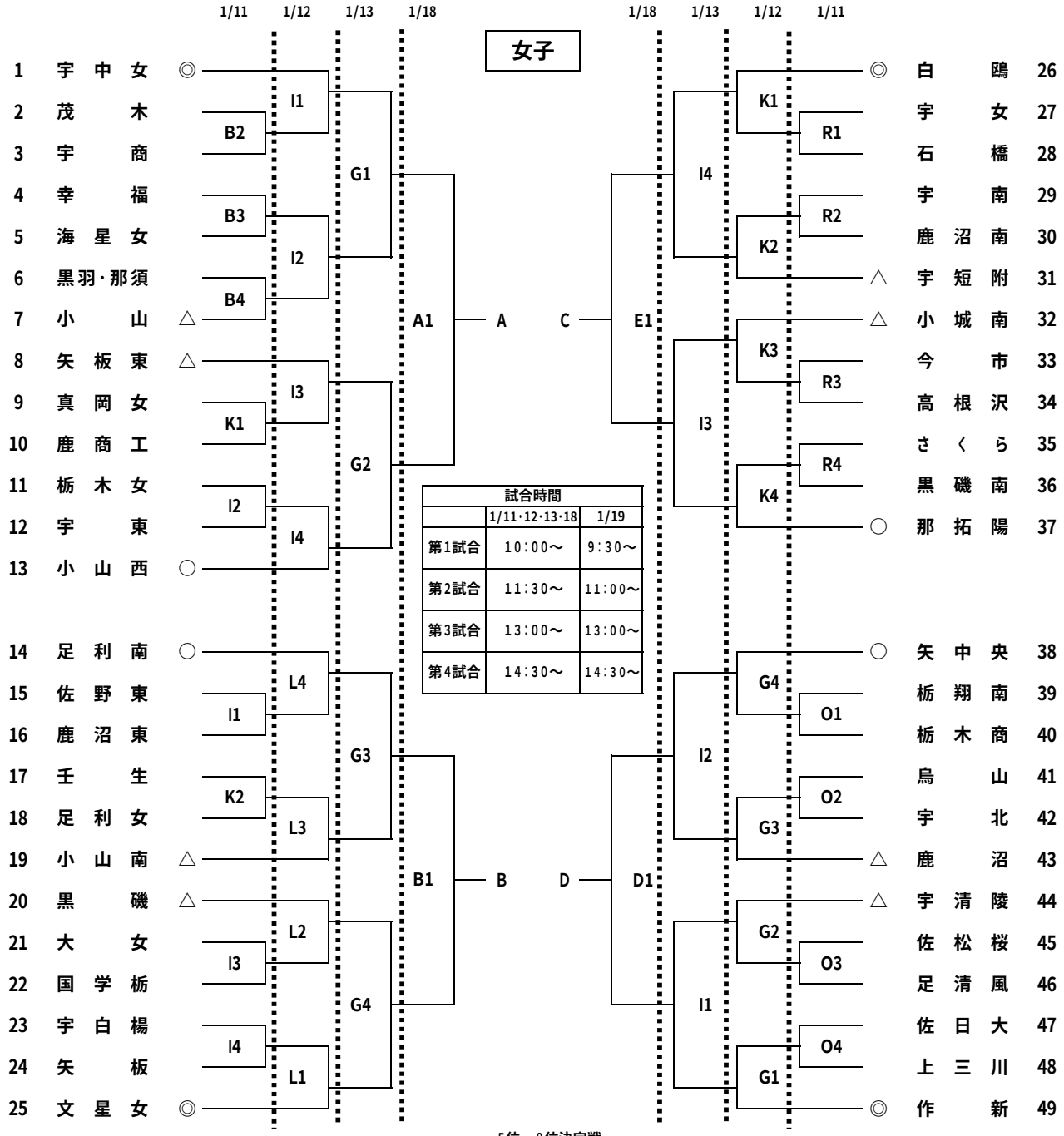


| 試合時間 | | |
|---|---|---|
| | 1/11･12･13･18 | 1/19 |
| 第1試合 | 10:00～ | 9:30～ |
| 第2試合 | 11:30～ | 11:00～ |
| 第3試合 | 13:00～ | 13:00～ |
| 第4試合 | 14:30～ | 14:30～ |

| 試合会場 | | | |
|---|---|---|---|
| 栃木市体育館 | A・B・C | トレセン | J・K |
| 雀宮体育館 | D・E | 県北体育館 | L・M |
| 県体育館 | F・G | 県南体育館 | N・O・P |
| 田沼アリーナ | H・I | 鹿沼フォレスト | Q・R・S |

5位～8位決定戦

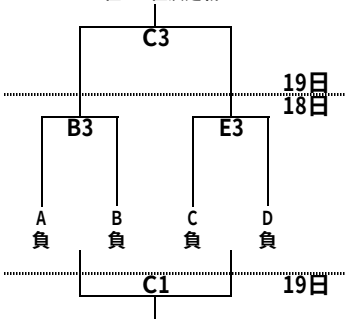


| 決勝リーグ | | | | T・O |
|---|---|---|---|---|
| ① | 18日 | A3 | A－B | A2負 |
| ② | 18日 | D3 | C－D | D2負 |
| ③ | 19日 | A1 | ①勝－②負 | (男A) |
| ④ | 19日 | B1 | ①負－②勝 | (男B) |
| ⑤ | 19日 | A3 | ①勝－②勝 | (男C) |
| ⑥ | 19日 | B3 | ①負－②負 | (男D) |