第1回 栃木県バスケットボール協会長杯争奪中学生大会（ブレックス・カップ2010）
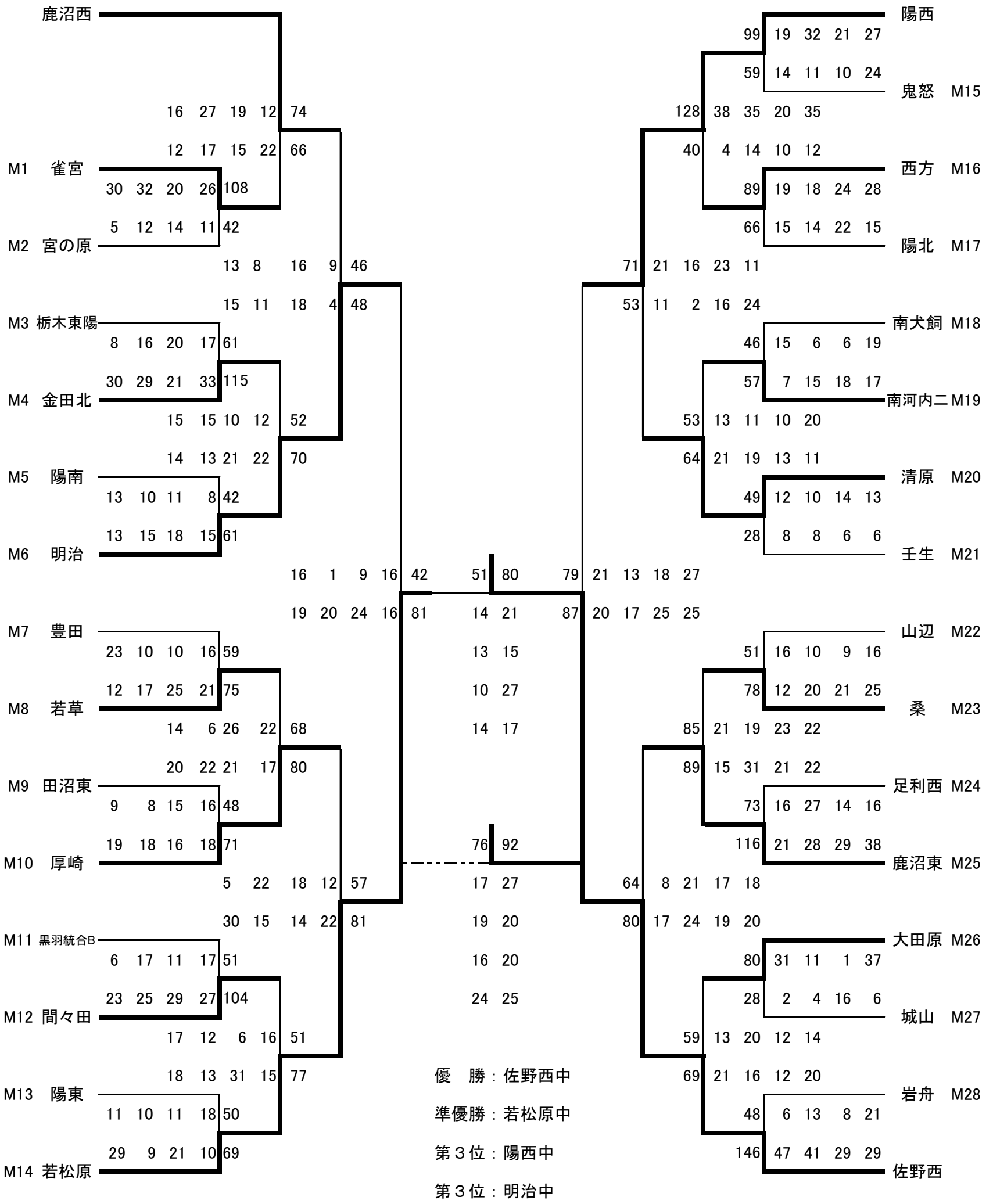
【 男 子 】