平成１５年県下一般男女バスケットボール選手権大会兼第５８回国民体育大会クラブバスケットボール競技栃木県予選会
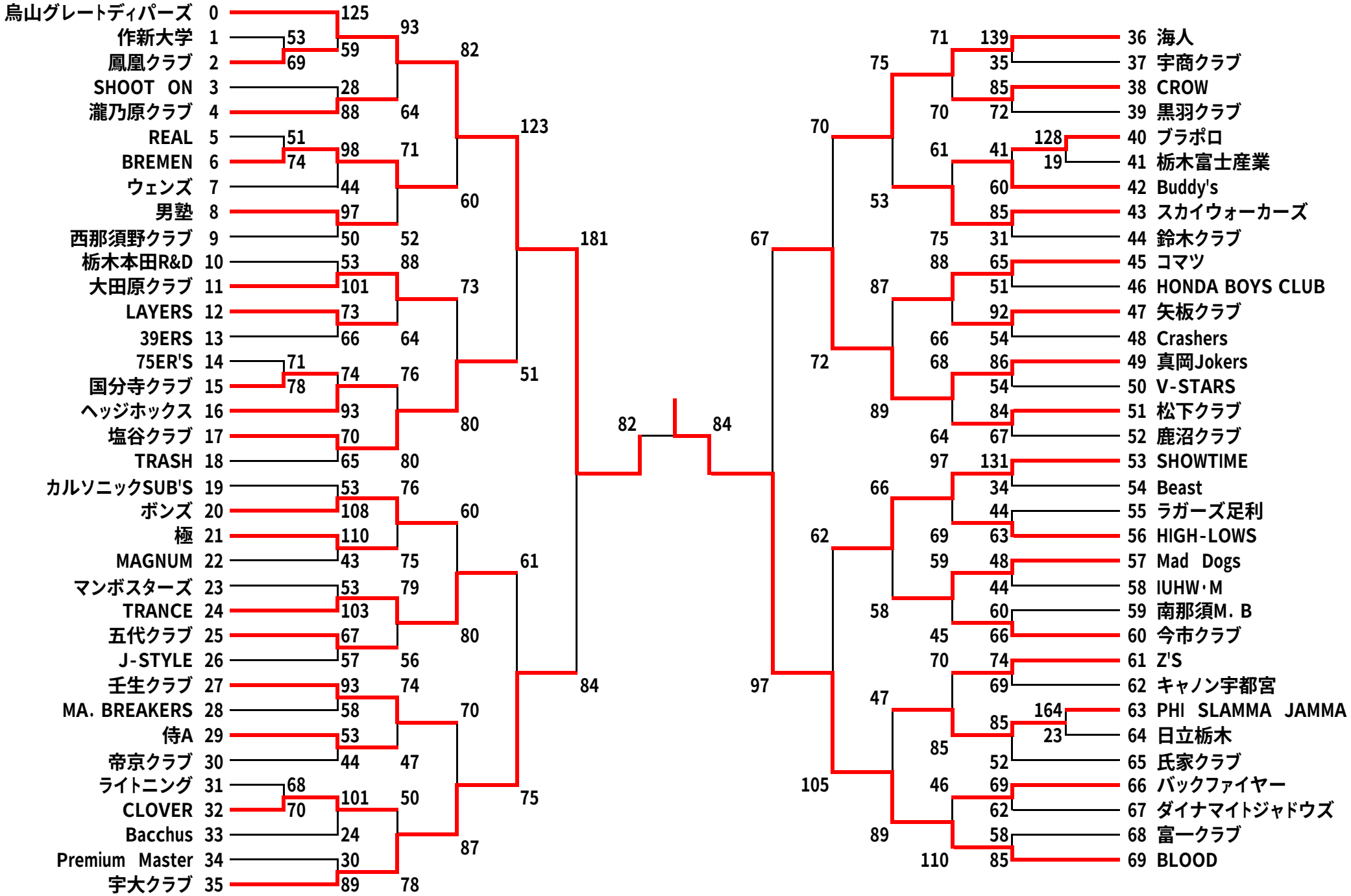
【男子】