平成１６年度　第９回栃木県バスケットボール協会会長杯争奪マロニエ大会
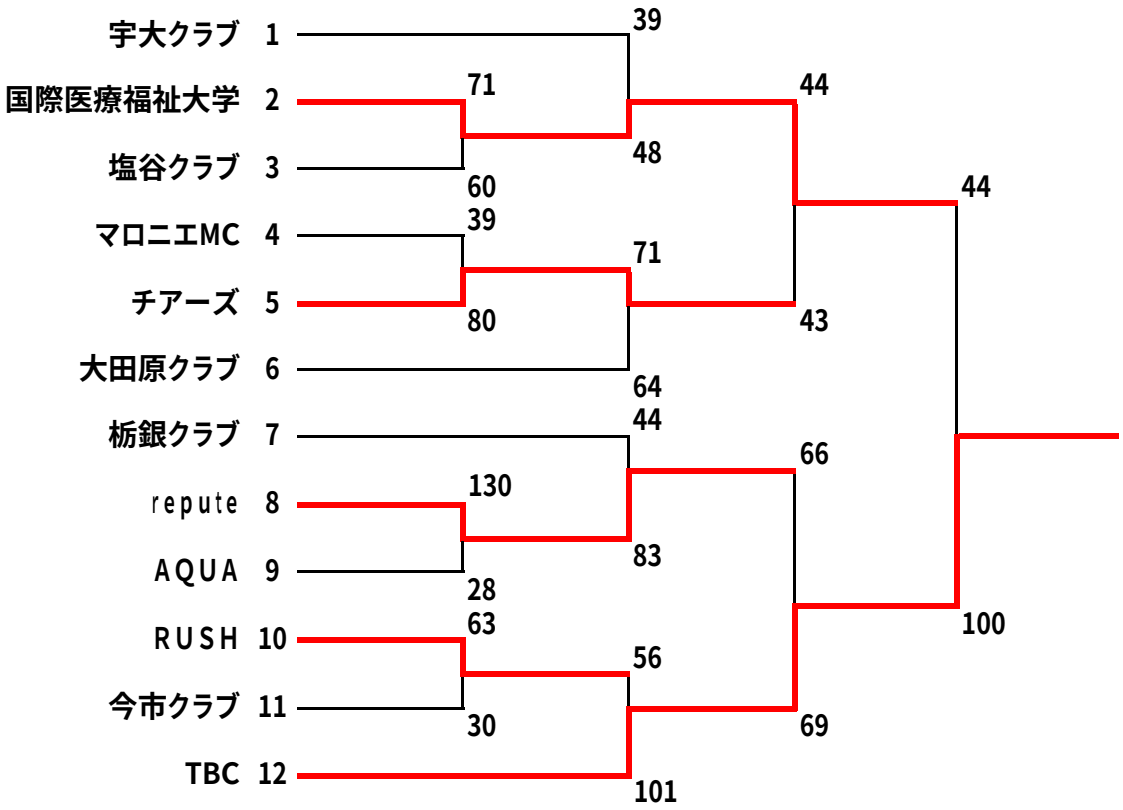
<女子の部>