平成19年全国クラブバスケットボール選手権大会関東予選会兼栃木県クラブバスケットボール選手権大会
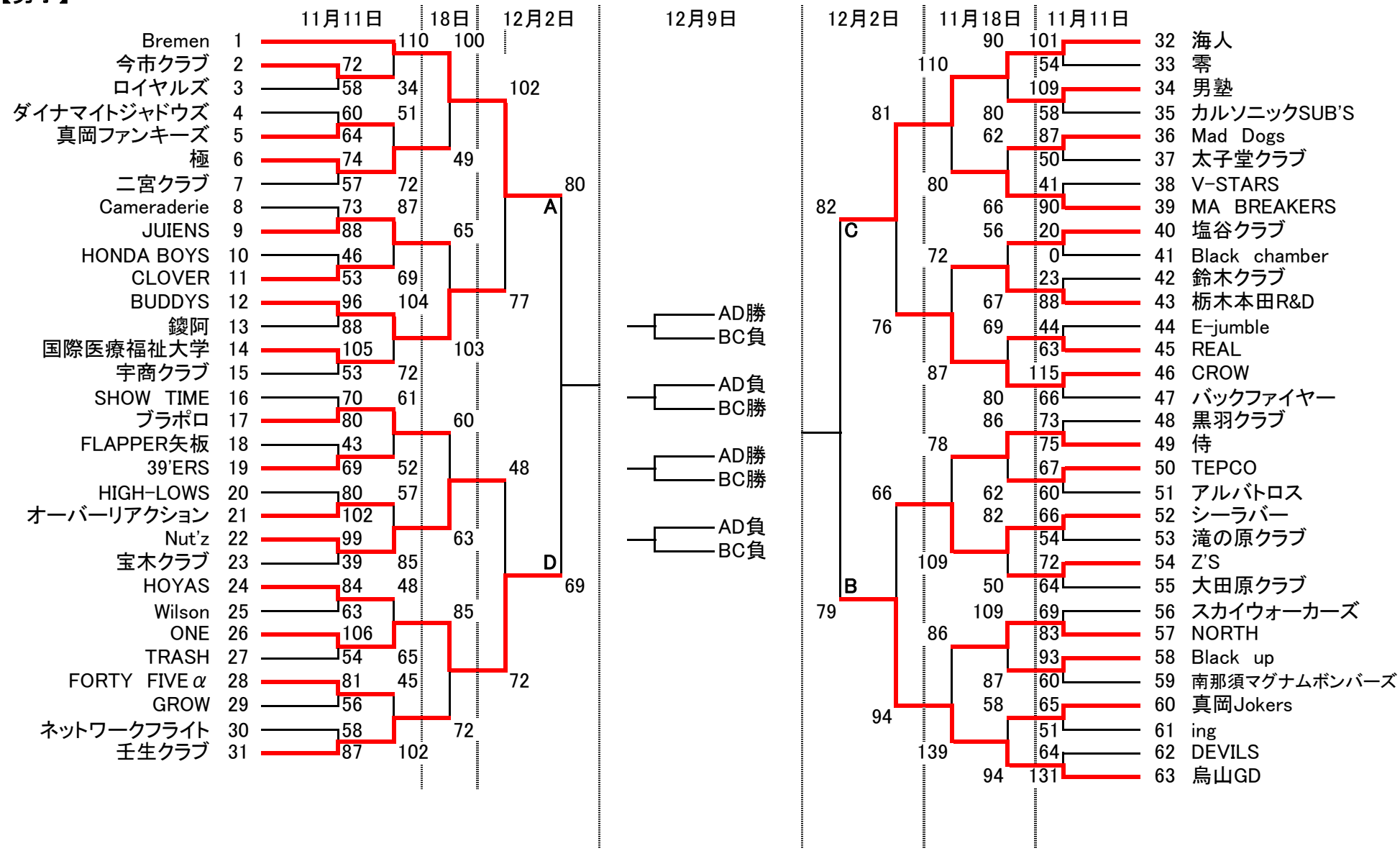
【男子】