2026年度 第9回全日本社会人バスケットボール選手権大会ブロック予選会 兼 栃木県社会人バスケットボール選手権大会

＜男子＞

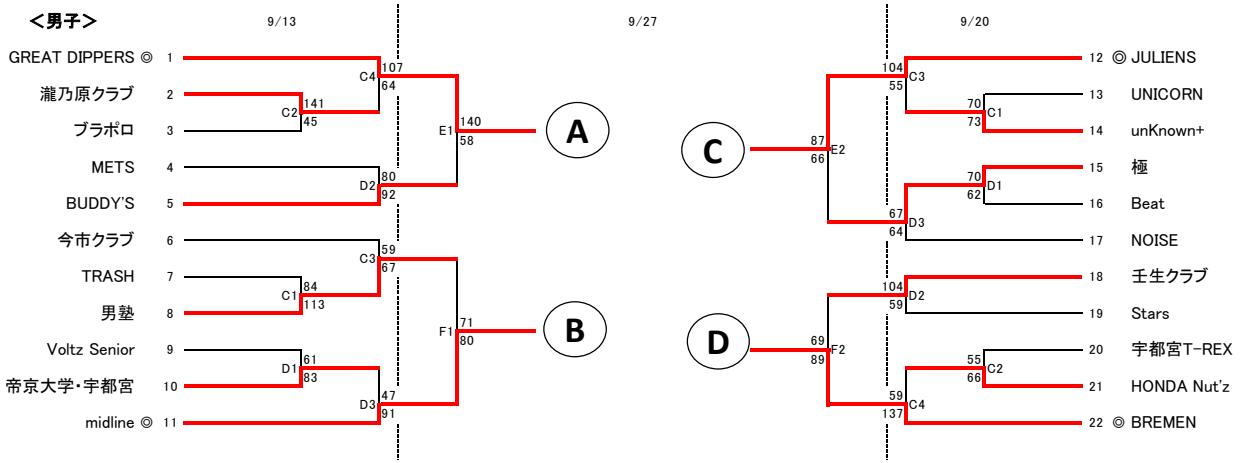

	ブレアリ A・B	県北 C・D	河内 E・F
9/13		森田 高橋	
9/20		菊地 石渡	
9/27			森田 高橋
10/4	菊地 石渡		

決勝リーグ				TO
①	9月27日	E3	GD － midline	E2負
②	9月27日	E4	JULIENS － BREMEN	E3負
③	10月4日	A2	GD － JULIENS	TBC
④	10月4日	B2	midline － BREMEN	SCRATCH
⑤	10月4日	A4	BREMEN － GD	栃銀クラブ
⑥	10月4日	B4	JULIENS － midline	女盛

＜女子＞

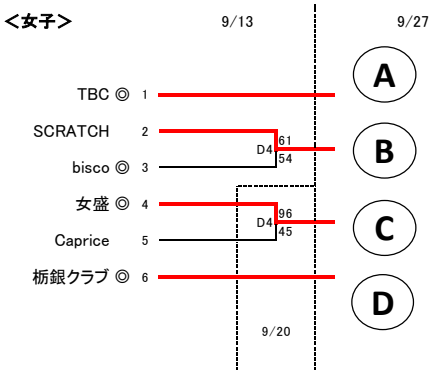

決勝リーグ				TO
①	9月27日	F3	TBC － SCRATCH	F2負
②	9月27日	F4	女盛 － 栃銀クラブ	F3負
③	10月4日	A1	TBC － 女盛	GD
④	10月4日	B1	SCRATCH-栃銀クラブ	midline
⑤	10月4日	A3	栃銀クラブ － TBC	BREMEN
⑥	10月4日	B3	女盛 － SCRATCH	JULIENS

【試合開始時間】

1　9:45～　　2　11:15～　　3　12:45～　　4　14:15～

【注意事項】

○ 会場準備は1試合目、2試合目のチームで行うこと。

○ 1試合目、2試合目のチームは8：45集合のこと。

○ 後片付けは、最終試合の両チームで行うこと。ゴミは各チームで必ず持ち帰ること。

○ **アリーナ内での飲食およびスリッパの使用は禁止。**

○ 各会場は原則として禁煙ですので、喫煙する際は必ず所定の場所を守ること。

○ 今大会は全試合、審判派遣になります。

○トーナメント方式によるTOについて

第3試合までの場合

所属チームの試合	第1試合	第2試合	第3試合
TO	第2試合の両チーム	第1試合の負けチーム	第2試合の負けチーム

第4試合までの場合

所属チームの試合	第1試合	第2試合	第3試合	第4試合
TO	第2試合の両チーム	第1試合の負けチーム	第2試合の負けチーム	第3試合の負けチーム

不明な点、ご質問は
競技委員会
競技委員長　菊地宜秀まで
携帯　080-1161-3442
yoshi.19871221@gmail.com