第102回天皇杯全日本バスケットボール選手権大会ファーストラウンド栃木県予選会

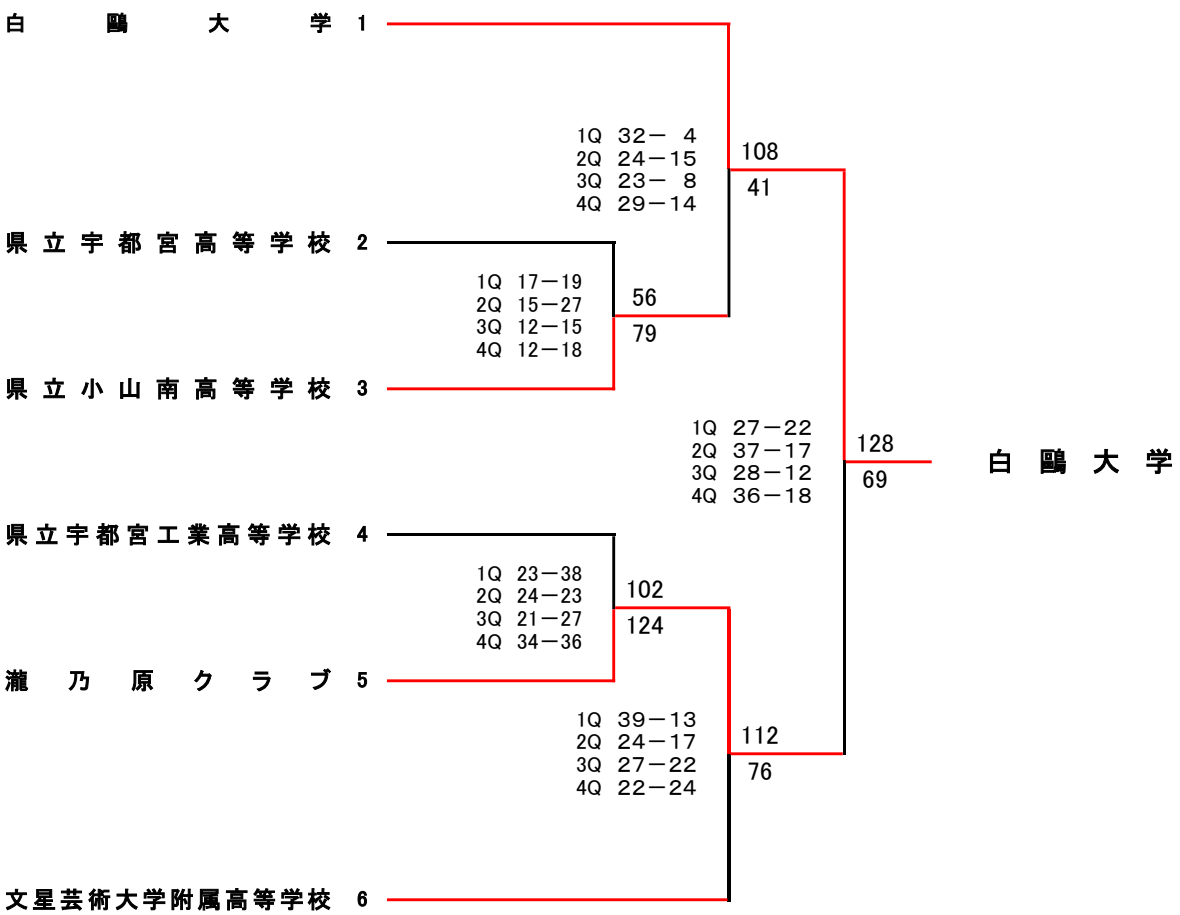

第93回皇后杯全日本バスケットボール選手権大会ファーストラウンド栃木県予選会

