平成15年度　関東中学校バスケットボール大会　栃木県予選会
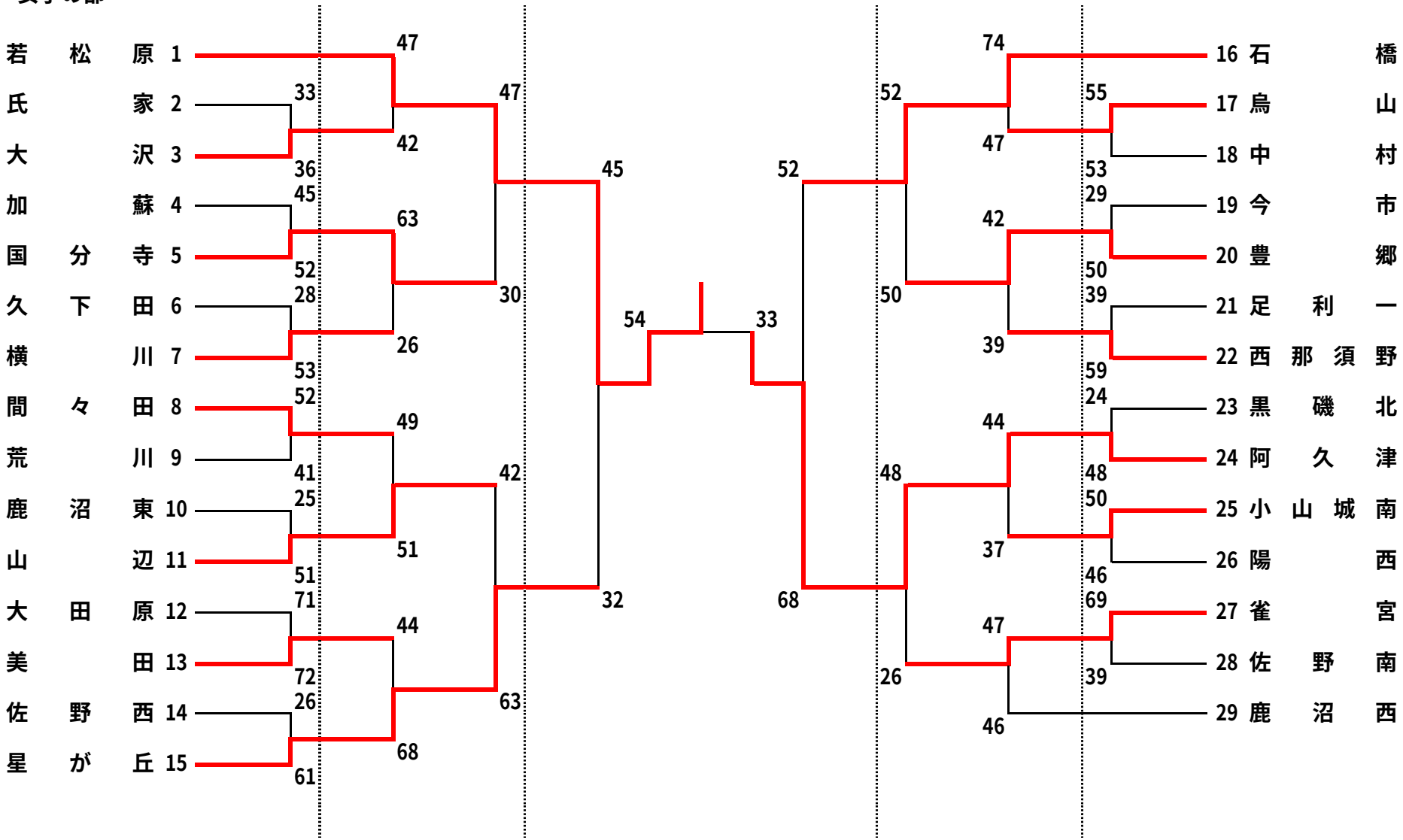
<女子の部>