平成19年度　栃木県中学校春季体育大会バスケットボール大会
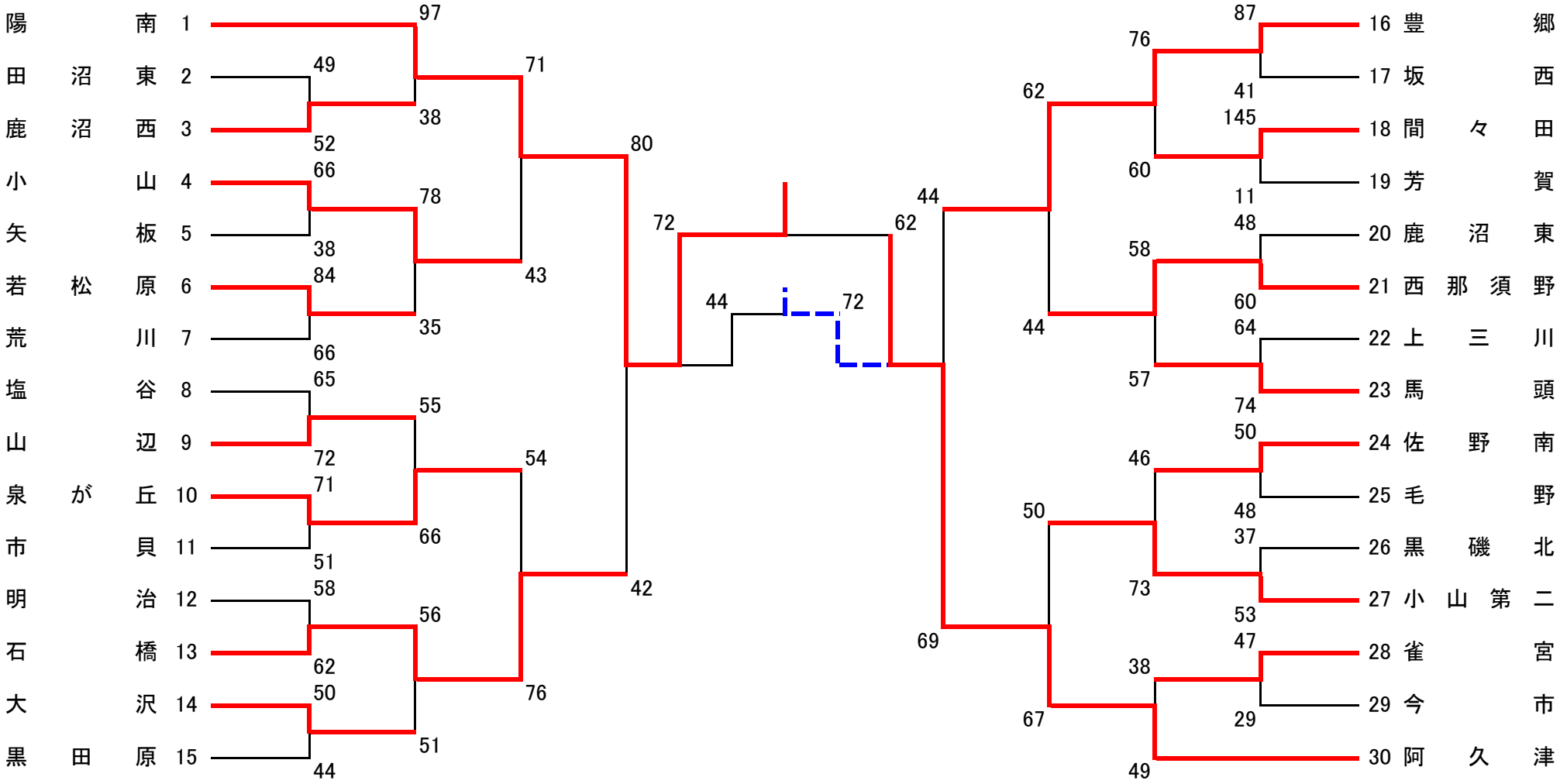
〈女子の部〉