平成18年度　全国高校バスケットボール選抜優勝大会栃木県予選会(一次予選)
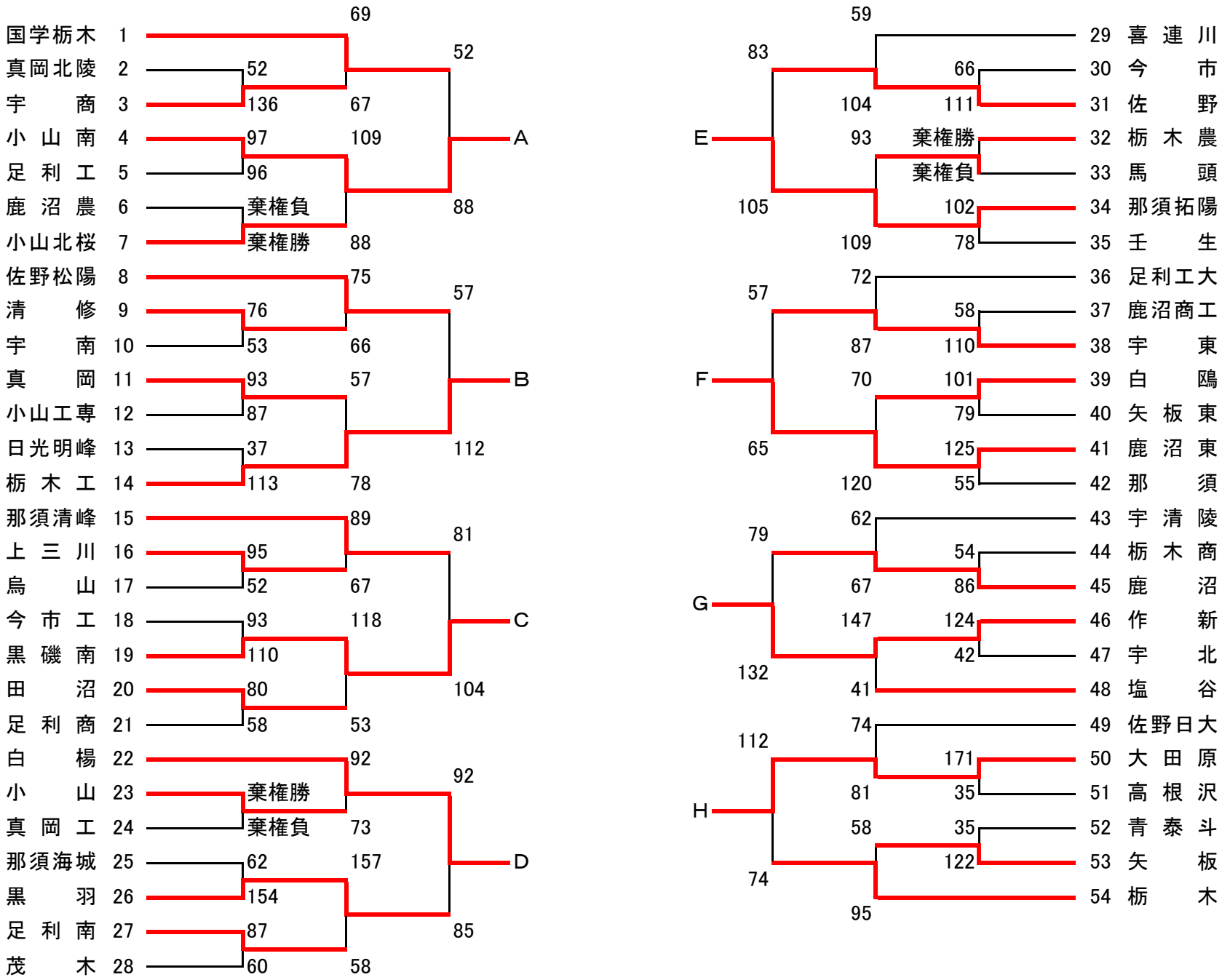
<男子>