平成19年度　会長杯争奪県下高校一年生バスケットボール大会
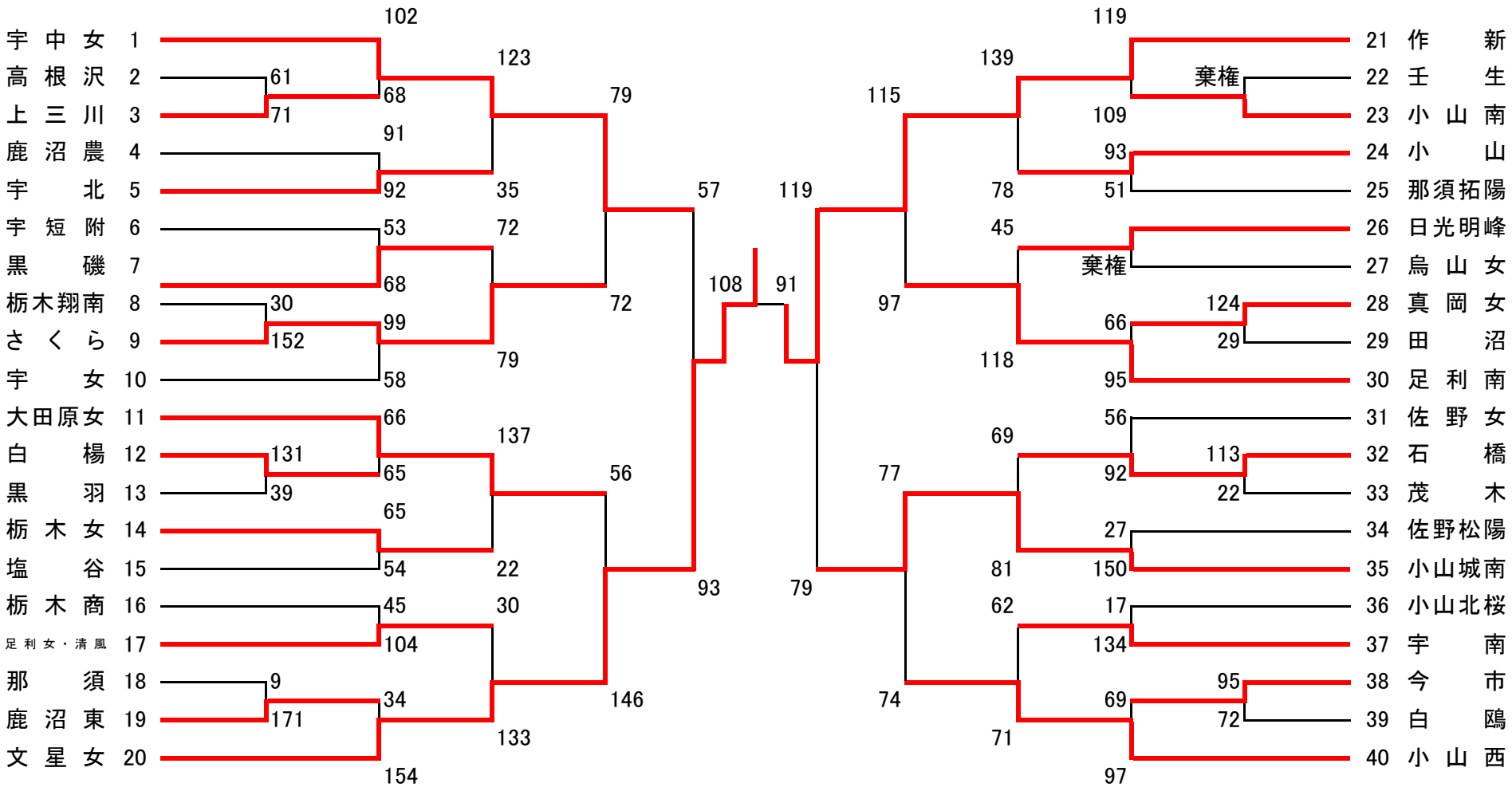
〈女子〉