平成23年度　全国高等学校総合体育大会バスケットボール選手権大会
兼　国民体育大会バスケットボール大会栃木県予選会

【男子】

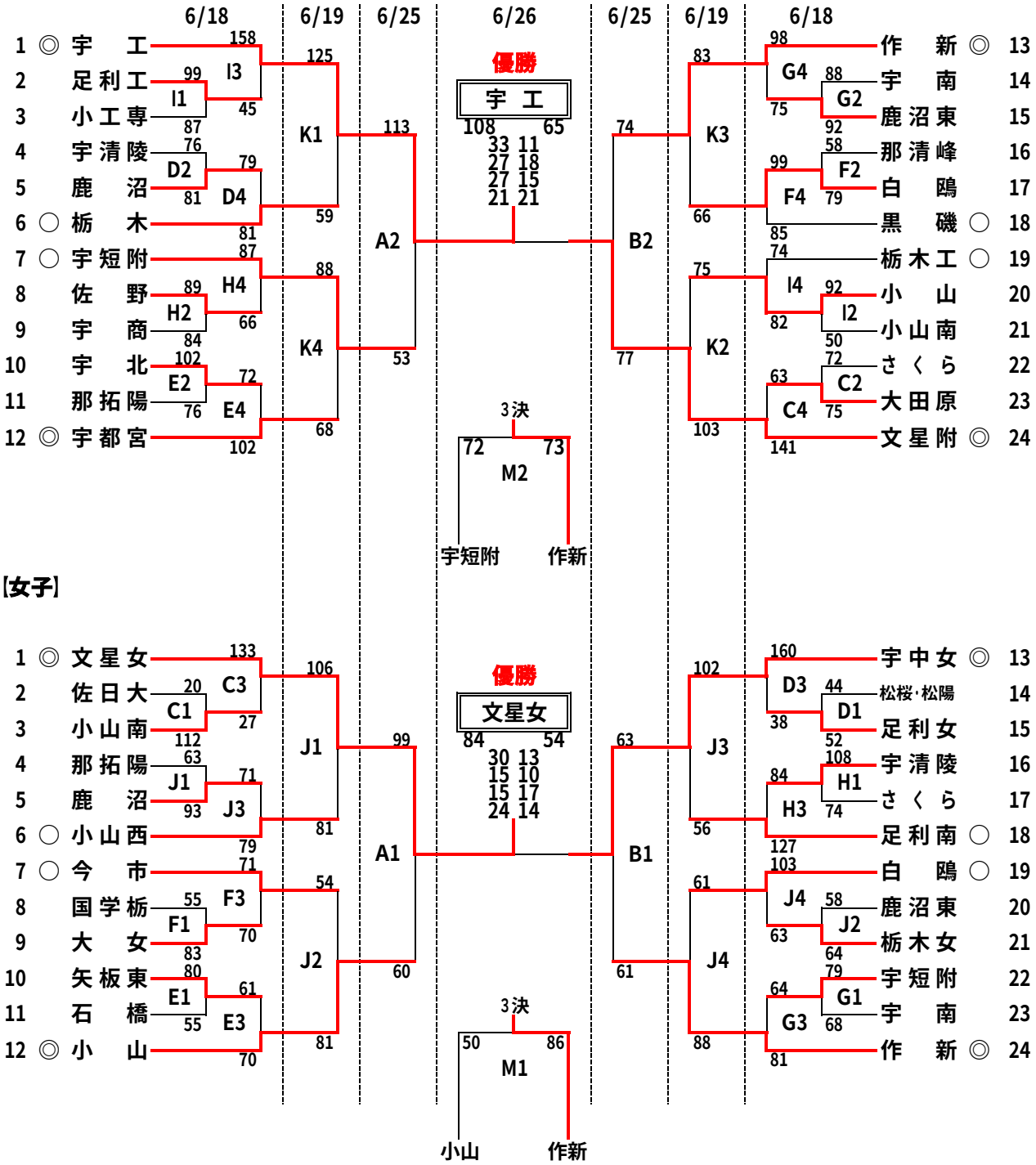

試合時間
1．10：00～
2．11：30～
3．13：00～
4．14：30～

会　場	
M	小山城南高校
A・B	栃木市体育館
C・D	宇都宮清陵高校
E・F	那須清峰高校
G・H	足利南高校
I	足利工業高校
J	小山西高校
K	宇都宮商業高校