# 令和３年度 全国高等学校バスケットボール選手権大会栃木県予選会

## 女子

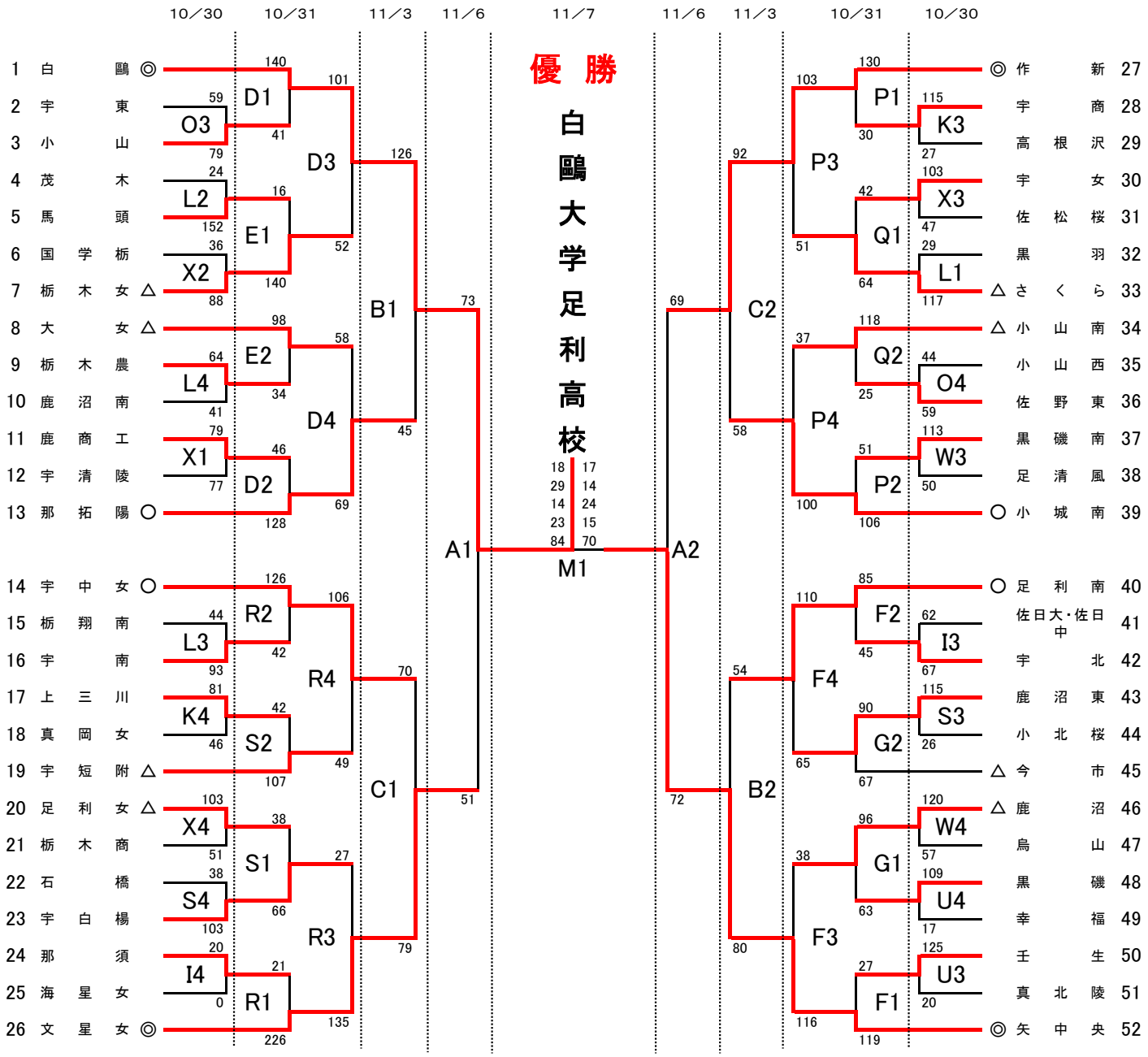


| 試合会場 | | | |
|---|---|---|---|
| M | 日環アリーナ栃木(メイン) | N O | 那須町スポーツセンター |
| A | ブレックスアリーナ宇都宮 | P Q | 小山南高校 |
| B C | マルワアリーナ栃木 | R S | 那須清峰高校 |
| D E | 日環アリーナ栃木(サブ) | T U | 足利南高校 |
| F G | 清原体育館 | V W | 黒磯南高校 |
| H I | 雀宮体育館 | X | 宇都宮女子高校 |
| J K L | 県北体育館 | | |

| 試合時間 | | |
|---|---|---|
| | 10/30,31,11/3,6 | 11/7 |
| 第1試合 | 9:30～ | 11:10～ |
| 第2試合 | 11:10～ | 13:10～ |
| 第3試合 | 12:50～ | |
| 第4試合 | 14:30～ | |

※1　各会場とも駐車場が少ないため、公共交通機関でのご来場にご協力をお願いします。
※2　準決勝はケーブルテレビ、決勝はとちぎテレビにて放送されます。