令和8年度 全国高等学校バスケットボール選手権大会栃木県予選会

男子

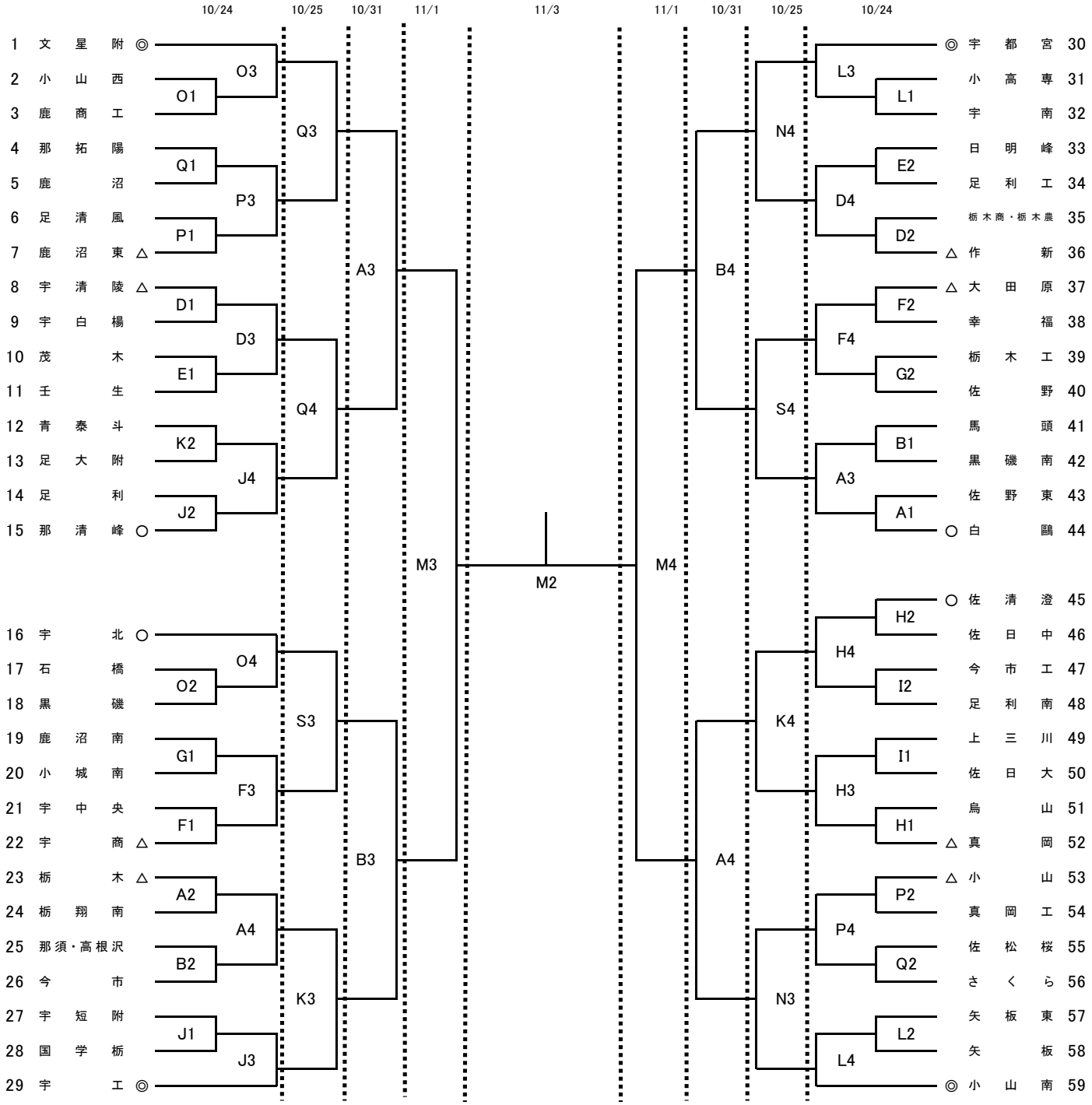

試合会場			
M A B	マルワ・アリーナとちぎ	P Q	那須拓陽高校
D E	県南体育館	R S	矢板中央高校
F G	県北体育館		
H I	DAIKYOアリーナ佐野		
J K	宇都宮工業高校		
L N	小山南高校		
O	宇都宮北高校		

試合時間		
	10/24・25・31・11/1	11/3
第1試合	9:30	10:30
第2試合	11:00	13:00
第3試合	12:30	
第4試合	14:00	

※11/3
女子決勝 10:30 、男子決勝 13:00とする。ただし、女子決勝終了後、13:00の男子決勝までの間に30分のインターバルが取れない場合でも、30分のインターバルは必ずとり、それにより男子の決勝開始時間は変動する。